РУКОВОДСТВО ПО ЭКСПЛУАТАЦИИ И ТЕХОБСЛУЖИВАНИЮ

comac

VISPA 35 B

ИЗД. 03-2007 RU

Doc. 10005706
Ver. AB

Описания, содержащиеся в данном издании, приведены без каких-либо обязательств.
Тем не менее, компания оставляет за собой право в любой момент вносить изменения в узлы, детали, фурнитуру и аксессуары, которые посчитает целесообразными для улучшения характеристик или по любой другой потребности конструкционного или коммерческого характера.
Полное или частичное воспроизведение текста и иллюстраций, содержащихся в настоящем издании, запрещено на основании закона.

Компания оставляет за собой право вносить изменения технического характера и/или оснащения. Рисунки должны рассматриваться как пример и не являются обязательными в плане дизайна и комплектации.

Условные обозначения, используемые в руководстве

	Знак открытой книги с буквой "i": Указывает на то, что этот документ является руководством по эксплуатации
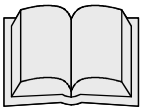	Знак открытой книги: Указывает оператору, что перед использованием машины следует прочитать руководство по эксплуатации
	Знак предупреждения Внимательно прочитать параграфы, обозначенные этим знаком, чтобы гарантировать безопасность оператора и машины

ОГЛАВЛЕНИЕ

ПРИЁМКА МАШИНЫ **4**
ПАСПОРТНАЯ ТАБЛИЧКА СЕРИЙНЫЙ НОМЕР **4**
ПРЕДИСЛОВИЕ **4**
ТЕХНИЧЕСКОЕ ОПИСАНИЕ **5**
УСЛОВНЫЕ ОБОЗНАЧЕНИЯ, ИСПОЛЬЗУЕМЫЕ НА МАШИНЕ **6**
ОБЩИЕ ПРАВИЛА БЕЗОПАСНОСТИ **7**
ПОДГОТОВКА МАШИНЫ **8**
1. ПЕРЕМЕЩЕНИЕ УПАКОВАННОЙ МАШИНЫ 8
2. КАК РАСПАКОВАТЬ МАШИНУ 8
3. УСТАНОВКА/ПОДСОЕДИНЕНИЕ БАТАРЕЙ 8
4. ПОДКЛЮЧЕНИЕ РАЗЪЁМА 9
5. ЗАРЯДНОЕ УСТРОЙСТВО 9
6. СИГНАЛЬНЫЙ ИНДИКАТОР БАТАРЕЙ 9
7. КРЕПЛЕНИЕ РУКОЯТКИ 10
8. МОЮЩИЙ РАСТВОР 10
9. БАК ДЛЯ СБОРА ГРЯЗНОЙ ВОДЫ 10
10. БАК ДЛЯ МОЮЩЕГО РАСТВОРА 11
РАБОТА **12**
1.ПОДГОТОВКА К РАБОТЕ 12
2.ПРИСПОСОБЛЕНИЕ СЛИШКОМ ПОЛНОЕ 12
3.ПРОДВИЖЕНИЕ 13
ПО ОКОНЧАНИИ РАБОТЫ **14**
ЕЖЕДНЕВНЫЙ УХОД **15**
1.ЧИСТКА БАКА ДЛЯ СБОРА ГРЯЗНОЙ ВОДЫ 15
2.ОЧИСТКА ДЕРЖАТЕЛЯ СКРЕБКОВ 15
3.ЗАМЕНА РЕЗИНОВЫХ СКРЕБКОВ 16
4.СНЯТИЕ ЩЁТКИ 16
ПЕРИОДИЧЕСКОЕ ТЕХОБСЛУЖИВАНИЕ **17**
1.ЧИСТКА ТРУБЫ ДЕРЖАТЕЛЯ СКРЕБКОВ 17
2.ОЧИСТКА ФИЛЬТРА И БАКА ДЛЯ МОЮЩЕГО РАСТВОРА 17
ПРОВЕРКА РАБОТЫ **18**
1.БЕЗОПАСНОСТЬ ЭЛЕКТРОСИСТЕМЫ 18
2.НА ЩЁТКАХ НЕДОСТАТОЧНО ВОДЫ 18
3.МАШИНА МОЕТ ПЛОХО 18
4. ДЕРЖАТЕЛЬ СКРЕБКОВ ВЫТИРАЕТ ПЛОХО 18
5.ЧРЕЗМЕРНОЕ ОБРАЗОВАНИЕ ПЕНЫ 18
ВЫБОР И ИСПОЛЬЗОВАНИЕ ЩЁТОК **19**
ЗАЯВЛЕНИЕ О СООТВЕТСТВИИ СТАНДАРТАМ СЕ **20**

Приёмка машины

В момент приёмки необходимо немедленно убедиться в получении всего материала, указанного в сопроводительных документах, а также, что машина не была повреждена во время транспортировки. В этом случае следует сообщить грузоотправителю о размере понесённого ущерба, известив об этом также отдел управления клиентами нашей фирмы. Только таким образом, действуя своевременно, можно получить недостающий материал и возмещение убытков.

Предисловие

Это поломоечная машина, которая, используя механическое действие вращающейся щётки и химическое действие раствора воды и моющего средства, способна очистить любое покрытие пола, собирая во время своего движения удаляемую грязь и остатки воды.

Машина должна использоваться только в этих целях. Даже самая лучшая машина будет работать хорошо и с пользой только, если она правильно эксплуатируется и поддерживается в состоянии высокой эффективности. Поэтому, рекомендуем внимательно прочитать данные инструкции и перечитывать их каждый раз, когда при использовании машины возникнут трудности. Напоминаем однако, что в случае необходимости можно всегда обратиться в службу технического обеспечения, организованную в сотрудничестве с концессионерами нашей фирмы, для получения возможных рекомендаций или непосредственного осуществления работ.

Паспортная табличка Серийный номер

разъединить быстроразъёмное соединение и снять ёмкость с раствором, чтобы увидеть производственный номер (см. рисунок на странице 18)

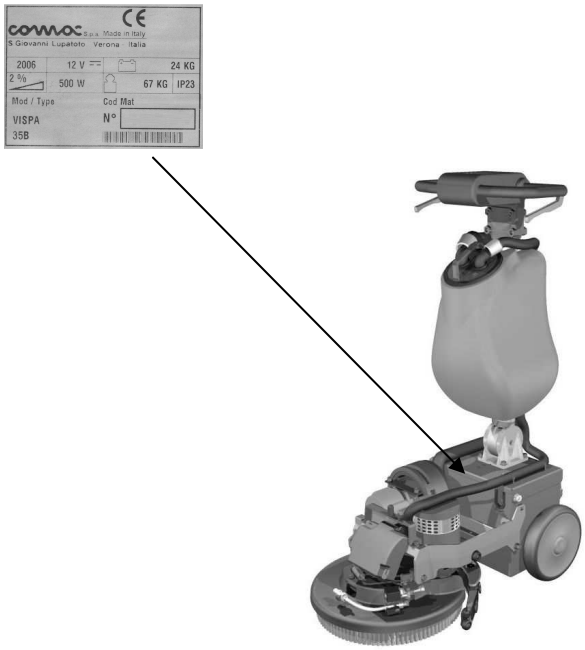

ТЕХНИЧЕСКОЕ ОПИСАНИЕ	Единицы измерения	Genie B
Номинальная мощность	Вт	500
Рабочая ширина	мм	350
Ширина заднего держателя скребка	мм	440
Работоспособность	$м^2$/час	1050
Расход воды	г/$м^2$	-
Щётки (диаметр или длина)	Ø мм	350
Обороты щёток	обороты/мин	140
Давление на щётки	кг	20
Двигатель щёток	В / Вт	12 / 250
Тип передвижения		полуавт.
Максимальный угол наклона		2%
Двигатель всасывания	В / Вт	12 / 250
Падение давления аспиратора	мбар	-
Бак для моющего раствора из полиэтилена	l	10
Бак для сбора грязной воды из полиэтилена	l	10
Вес полной машины (включая батареи)	кг	67
Батарея	В / А-ч	12 / 65
Зарядное устройство	В/А	12/6
Размера отсека батареи (длина / высота / глубина)	мм / мм / мм	277 / 224 / 172
Габариты машины (длина / высота / ширина)	мм / мм / мм	682 / 1018 / 440
Длина машины со сложенной ручкой (без бака для грязной воды)	мм	795
Высота машины со сложенной ручкой (без бака для грязной воды)	мм	440
Уровень звукового давления (согласно требованиям IEC 704/1)	дБ (А)	69,28
Уровень вибрации	м/$сек^2$	1,79

УСЛОВНЫЕ ОБОЗНАЧЕНИЯ, ИСПОЛЬЗУЕМЫЕ НА МАШИНЕ

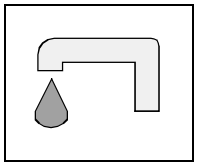

Знак с изображением крана
Используется для указания выключателя электроклапана

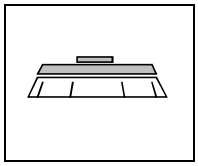

Знак "щётка"
Используется для указания выключателя двигателя щёток

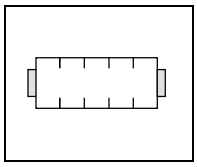

Знак "щётка" (ПОДМЕТАЛЬНАЯ)
Используется для указания выключателя двигателя щёток

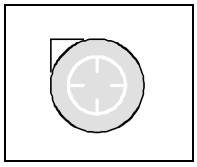

Знак двигателя всасывания
Используется для указания выключателя двигателя всасывания

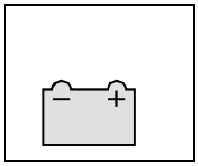

Знак "батарейка"

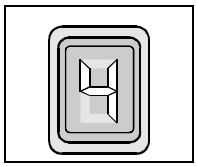

Указывает на уровень заряда батарей

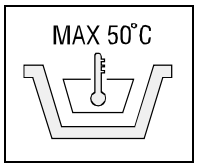

Указывает максимальную температуру моющего раствора
Расположен рядом с заливным отверстием бака для моющего раствора

ОБЩИЕ ПРАВИЛА БЕЗОПАСНОСТИ

Правила, перечисленные ниже, должны неукоснительно выполняться, чтобы избежать причинения ущерба оператору и машине.

Внимательно изучите информацию, указанную на предупредительных наклейках машины, ни в коем случае не закрывайте их и, если они повреждены, замените.

Машина должна использоваться только обученным персоналом, имеющим разрешение на эксплуатацию.

Во время работы машины следите за посторонними людьми, особенно за детьми.

Машина не предназначена для очистки ковровых покрытий

Розетка для провода питания зарядного устройства должна быть оснащена соответствующим заземлением.

Избегайте повреждений провода питания зарядного устройства в результате раздавливания, загибов или чрезмерного натяжения.

При обнаружении какого-либо повреждения провода питания зарядного устройства немедленно обратитесь в сервисный центр компании **FIMAP**.

Не смешивайте моющие средства различного типа, чтобы избежать выделения вредных газов.

Не ставьте ёмкости с жидкостью на машину.

Температура хранения должна быть от -25℃ до +55℃, не храните машину снаружи при влажных условиях.

Условия применения: температура окружающей среды от 0℃ до 40℃ с относительной влажностью от 30 до 95%.

Не использовать машину во взрывоопасной среде.

Не использовать машину в качестве транспортного средства.

Не использовать кислых растворов, которые могут повредить машину.

Не допускать работу щёток на остановленной машине, чтобы не испортить поверхность пола.

Не допускать всасывания воспламеняющихся жидкостей.

Не использовать агрегат для сбора опасных порошков.

В случае пожара использовать порошковый огнетушитель. Не применять воду.

Не касаться шкафов или стеллажей, где имеется риск падения предметов.

Не использовать агрегат на поверхностях с углом наклона больше, чем указано на щитке.

Машина должна выполнять операции по мытью и сушке полов одновременно. Другие операции должны выполняться в зонах, где запрещён проход посторонних людей. Обозначить влажные зоны пола специальными предупреждающими табличками.

Если в работе машины обнаружились неполадки, убедитесь, что они не являются результатом невыполнения текущего техобслуживания. В ином случае обратитесь в сервисный центр **FIMAP**.

В случае замены деталей закажите у концессионера и/или официального дистрибьютора ОРИГИНАЛЬНЫЕ запчасти **FIMAP**.

Перед выполнением любой работы по техобслуживанию выключите машину и отсоедините разъём батареи.

Не снимать защитные приспособления, для снятия которых требуются инструменты.

Не мыть машину под прямой струёй воды, струёй воды под высоким давлением или с применением коррозийных средств.

Ежегодно проверяйте машину в сервисном центре **FIMAP.**

Для того, чтобы избежать отложений на фильтре бака для моющего раствора, не заливайте моющий раствор за несколько часов до использования машины.

Перед использованием машины убедитесь, что все крышки и дверцы установлены как указано в настоящем руководстве по эксплуатации и техобслуживанию.

При утилизации используемых материалов строго соблюдайте требования действующих законов.

После окончании срока эксплуатации вашей машины **FIMAP** материалы, из которых она состоит, должны быть утилизированы соответствующим образом, особенно масла и электронные компоненты, учитывая то, что машина изготовлена полностью из материалов, которые могут быть использованы повторно.

Использовать только щётки, входящие в комплект машины или указанные в Инструкциях по эксплуатации (стр.19). Использование других щёток может нарушить безопасность.

Если необходимо вынуть батарею, прибор должен быть отключён от сети.

Перед утилизацией машины необходимо вынуть батарею.

Батарея и зарядное устройство должны быть утилизированы без ущерба для окружающей среды, тщательно соблюдая все нормы действующих законов.

Машина не предусмотрена для использования детьми или людьми с ограниченными физическими и умственными способностями или неопытным персоналом, если только не под руководством ответственного лица, давшего инструкции по эксплуатации машины, которое отвечает за его безопасность.

Следите за тем, чтобы дети не играли с машиной.

ПОДГОТОВКА МАШИНЫ

1. ПЕРЕМЕЩЕНИЕ УПАКОВАННОЙ МАШИНЫ

Машина содержится в специальной упаковке.
Каждый поддон содержит четыре машины, расположенные в два ряда.
Нельзя ставить более двух упаковок в высоту.
Общий вес составляет 70 кг
Габариты:

A : 500 мм
B : 500 мм
C : 1150 мм

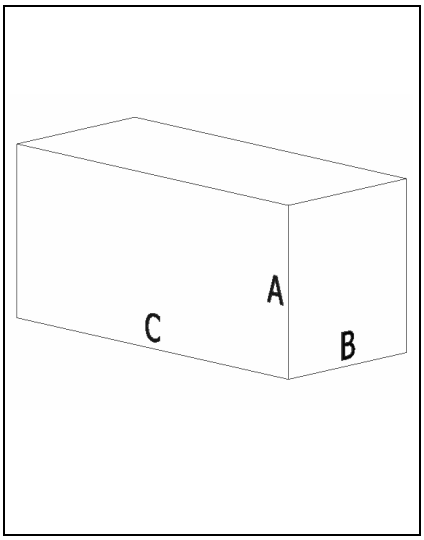

2. КАК РАСПАКОВАТЬ МАШИНУ

1. Открыть упаковку с указанной стороны.
2. Вынуть машину из упаковки.
3. Вынуть бак для сбора грязной воды.

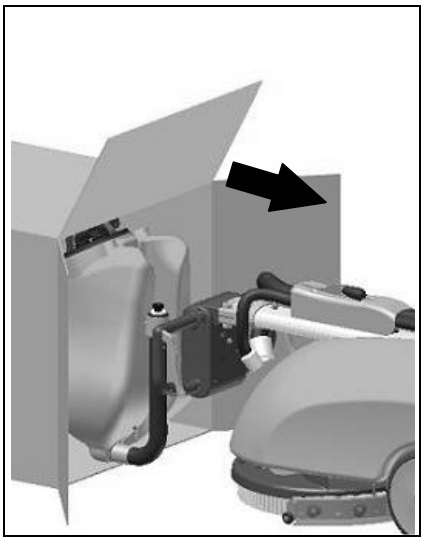

3. УСТАНОВКА/ПОДСОЕДИНЕНИЕ БАТАРЕЙ

Машина поставляется со встроенным зарядным устройством и свинцово-кислотной герметической батареей. В случае использования батарей другого типа, используйте только батареи 12В AGM или Gel и выполните следующее.
Батареи должны быть вставлены в специальный отсек, расположенный под баком для моющего раствора.
Для установки батарей необходимо:

1. Снять бак для моющего раствора
2. Открыть две задних застёжки отсека для батарей
3. Повернуть рукоятку, подняв рычаг перемещения рукоятки (см. “КРЕПЛЕНИЕ РУКОЯТКИ”)
4. Установить батарею внутрь отсека
5. Подсоединить провода

ВНИМАНИЕ: Настоятельно рекомендуется использовать герметические батареи, чтобы избежать выделения кислот!

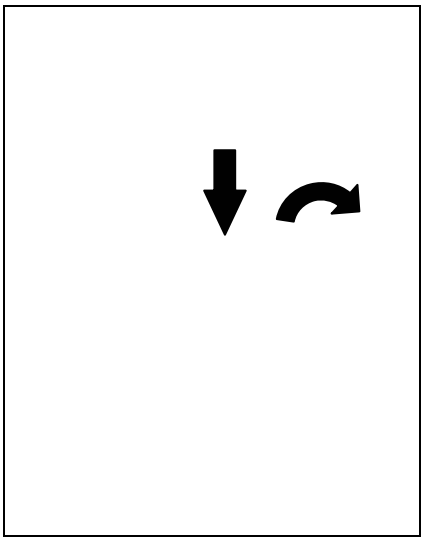

ПОДГОТОВКА МАШИНЫ

4. ПОДКЛЮЧЕНИЕ РАЗЪЁМА

6. Подключить разъём батарей к разъёму машины
7. Установить всё на место

ВНИМАНИЕ: Эта операция должна выполняться квалифицированным персоналом. Неправильное или плохо выполненное подключение проводов к разъёму может причинить серьёзный ущерб людям или имуществу

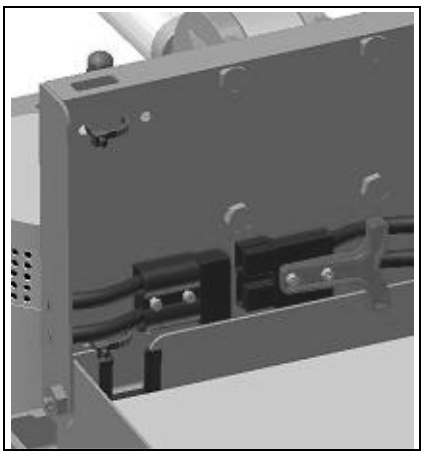

5. ЗАРЯДНОЕ УСТРОЙСТВО

Перед использованием машины выполнить цикл зарядки батарей.

В случае замены батареи убедитесь, что она соответствует установленному зарядному устройству (использовать только батареи 12В AGM или Gel).
Выключив машину, вставьте вилку зарядного устройства в розетку сети питания. Соблюдайте прилагаемые инструкции для правильного использования зарядного устройства.

ВНИМАНИЕ: Машина оборудована автоматической системой, которая отключает напряжение в электросистеме, когда машина находится в фазе зарядки батарей
ВНИМАНИЕ: Чтобы не нанести непоправимого ущерба батареям, необходимо предотвратить их полную разрядку, выполнив их зарядку за несколько минут до начала мигания сигнала разряженных батарей.
ВНИМАНИЕ: Никогда не оставляйте батареи полностью разряженными, даже если машина не используется.
ВНИМАНИЕ: При ежедневной зарядке батарей необходимо тщательно соблюдать все указания, предоставленные изготовителем или продавцом. Все операции по установке и техобслуживанию должны выполняться квалифицированным персоналом. Опасность выделения газа и утечки коррозионных жидкостей. Опасность воспламенения: не приближать источники открытого огня.

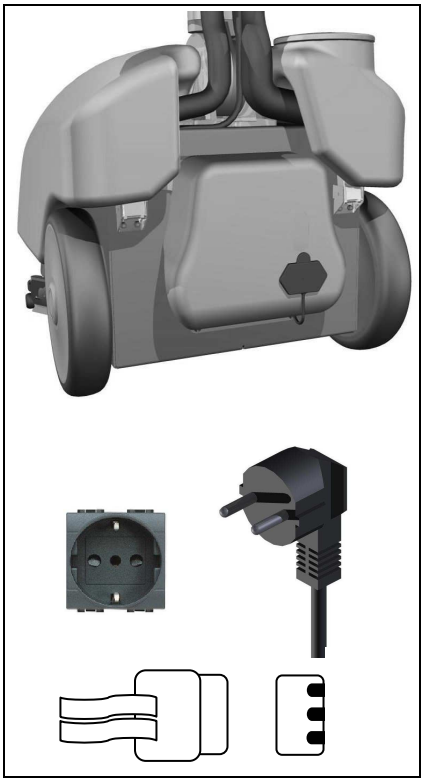

6. СИГНАЛЬНЫЙ ИНДИКАТОР БАТАРЕЙ

Сигнальный индикатор батарей является цифровым и имеет 4 неподвижные позиции и одну мигающую. Цифры, которые появляются на дисплее, показывают приблизительно уровень заряда.
4 = максимальный заряд, **3** = заряд 3/4, **2** = заряд 2/4, **1** = заряд 1/4, **0** = разряженные батареи (мигание)

ВНИМАНИЕ: Через несколько секунд после появления мигающего “0” двигатель щёток отключится автоматически. Оставшийся заряд позволяет закончить работу по осушке перед тем, как начать зарядку

7. КРЕПЛЕНИЕ РУКОЯТКИ

Рукоятка, которая в упаковке находилась в сложенном положении, должна быть установлена в рабочее положение. Для этого следует сделать следующее:

1. Поднять рукоятку, поднимая вверх рычаг, указанный стрелкой
2. Установить машину в рабочее положение
3. Присоединить бак для сбора грязной воды к трубе рукоятки при помощи двух крючков
4. Вставить трубы в соединительные втулки, которые выступают из зажимного кольца бака для сбора грязной воды

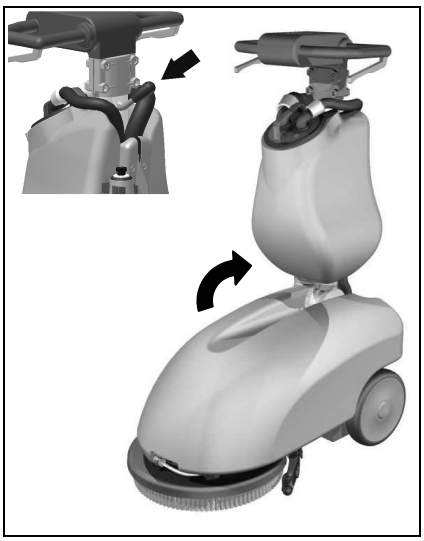

8. МОЮЩИЙ РАСТВОР

Наполнить бак для моющего раствора чистой водой, температура которой не превышает 50℃, и добавить жидкое моющее средство, используя концентрацию и способы, предусмотренные изготовителем. Для того, чтобы избежать чрезмерного образования пены, которая может повредить двигатель всасывания, используйте минимальный процент моющего средства.

ВНИМАНИЕ: Использовать только моющее средство с низким пенообразованием. Чтобы избежать образования пены, перед началом работы влейте в бак для сбора грязной воды минимальное количество противопенной жидкости. Не использовать кислоты в чистом состоянии**.**

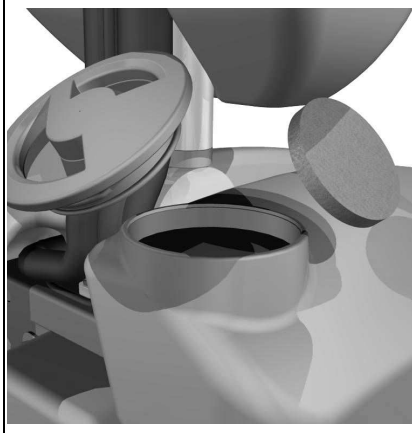

9. БАК ДЛЯ СБОРА ГРЯЗНОЙ ВОДЫ

Убедитесь, что бак для сбора грязной воды установлен правильно в своё гнездо и что трубы вставлены правильно в коленчатые патрубки бака.
Проверьте, чтобы пробка была закрыта правильно.

10. БАК ДЛЯ МОЮЩЕГО РАСТВОРА

Проверьте, чтобы пробка была правильно вставлена в своё гнездо (A).
Проверьте, чтобы клапан был вставлен правильно (B).

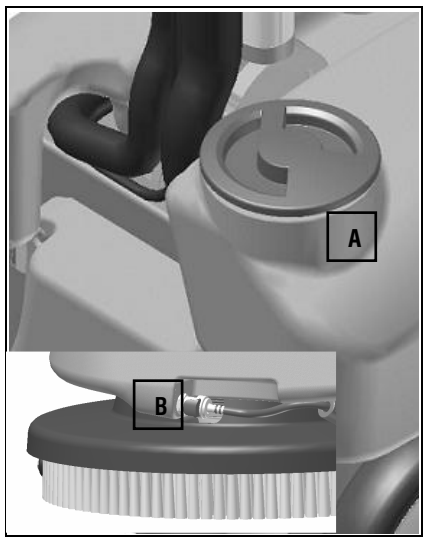

РАБОТА

1. ПОДГОТОВКА К РАБОТЕ

Прежде чем установить баки, необходимо выполнить некоторые операции:

1. Открыть две задних застёжки отсека для батарей
2. Подсоединить разъём к батареям
3. Закрыть отсек батарей

Поставить на место баки

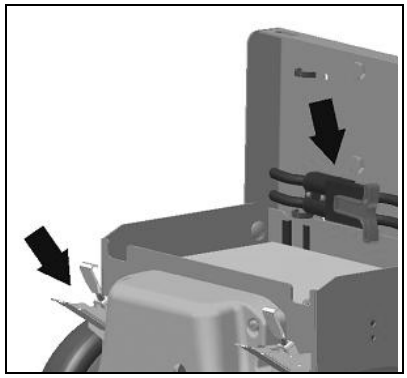

4. Выполните операции по подготовке машины
5. Опустите вниз рычаг управления скребками, чтобы продолжить работу

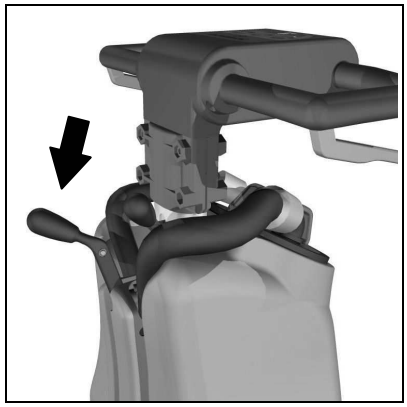

6. Нажмите общий выключатель (1) и убедитесь, что загорелся зелёный индикатор
7. Нажмите выключатель всасывания (2)
8. Нажмите выключатель электроклапана (3)
   После этого машина может работать с полной эффективностью до полного расхода моющего раствора, нажимая на рычаг, который приводит в действие щётки (4)

2. ПРИСПОСОБЛЕНИЕ СЛИШКОМ ПОЛНОЕ

Машина оснащена роторным фильтром, который начинает работать, когда бак для сбора грязной воды наполнен, провоцируя закрывание всасывающей трубы.
В этом случае необходимо выключить машину и опорожнить бак для сбора грязной воды.

ВНИМАНИЕ: Эта операция должна выполняться, используя перчатки, которые защищают руки от контакта с опасными растворами.

3. ПРОДВИЖЕНИЕ

Движение данных машин осуществляется за счёт вращения щётки, которая, работая слегка под наклоном, способна тянуть машину вперёд.

ВНИМАНИЕ: Не перемещайте машину задним ходом даже на небольшое расстояние, убедитесь, что держатель скребков приподнят.

ПО ОКОНЧАНИИ РАБОТЫ

В конце работы и прежде чем выполнять работы по техобслуживанию любого типа, выполните следующие операции:

1. Отключите выключатель электроклапана (3).
2. Поднимите держатель скребков при помощи задней ручки.
3. Выключить выключатель всасывания (2)
4. Выключить выключатель щётки / общий выключатель (1).

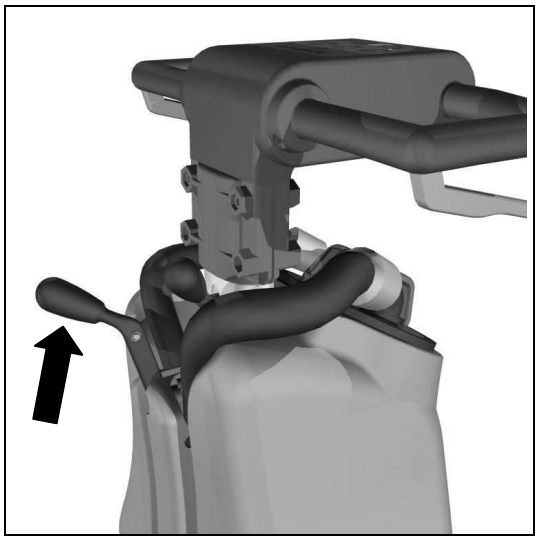

5. Отнесите машину в место, предусмотренное для слива воды.
6. Снимите бак для сбора грязной воды, снимите байонетную пробку и опорожните бак, наклоняя его
7. Снимите щётку и очистите её под струёй воды (для снятия щётки см. ниже “СНЯТИЕ ЩЁТКИ”)

ВНИМАНИЕ: Эта операция должна выполняться, используя перчатки, которые защищают руки от контакта с опасными растворами.

ЕЖЕДНЕВНЫЙ УХОД

1. ЧИСТКА БАКА ДЛЯ СБОРА ГРЯЗНОЙ ВОДЫ

1. Снимите трубы, соединённые муфтами с пробкой бака для сбора грязной воды.
2. Снимите пробку и опорожните бак
3. Очистите фильтр под струёй воды.
4. Ополосните бак и промойте струёй воды.

ВНИМАНИЕ: Эта операция должна выполняться, используя перчатки, которые защищают руки от контакта с опасными растворами.

2. ОЧИСТКА ДЕРЖАТЕЛЯ СКРЕБКОВ

Проверяйте, чтобы резиновые скребки всегда были чистыми, чтобы лучше вытирать пол.
Для их очистки необходимо:
1. Поднять машину
2. Тщательно очистить внутри
8. Тщательно очистить резину

3. ЗАМЕНА РЕЗИНОВЫХ СКРЕБКОВ

Проверьте состояние износа резины скребков и замените, если требуется. Для замены необходимо:

1. Поднять резиновые скребки
2. Снять две круглые ручки
3. Снять скребки с опоры
4. Снять трубу с насадки скребков, чтобы можно было их снять

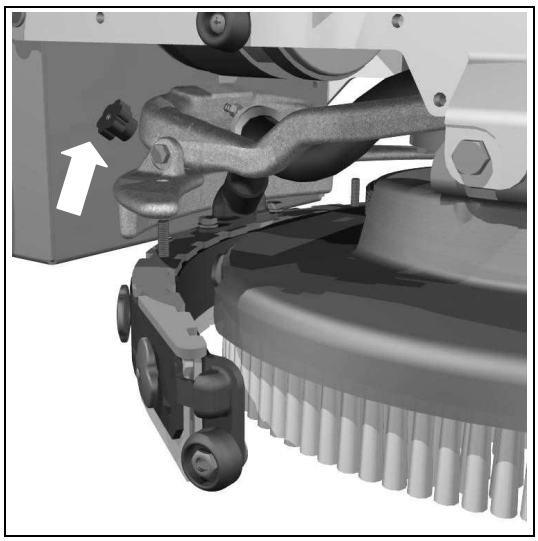

5. Отвинтить круглые ручки на скребках, которые блокируют прижимные пластинки резины, и снять их
6. Снять прижимные пластинки резины
7. Заменить резиновые части
8. Собрать всё, выполняя все вышеназванные операции в обратном порядке

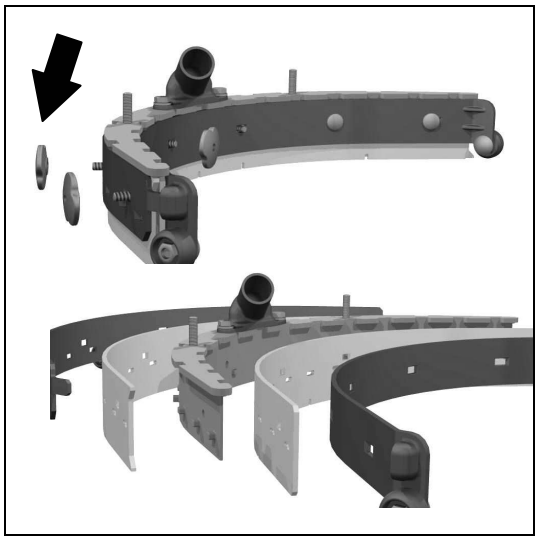

4. СНЯТИЕ ЩЁТКИ

1. Поднять держатель скребков
2. Приподнять машину, нажимая на рукоятку
3. С основанием в приподнятом положении приведите в действие импульсы управления щёткой. Щётка отцепится автоматически.

ВНИМАНИЕ: Во время выполнения данной операции следует убедиться, что рядом со щёткой нет других предметов или людей.

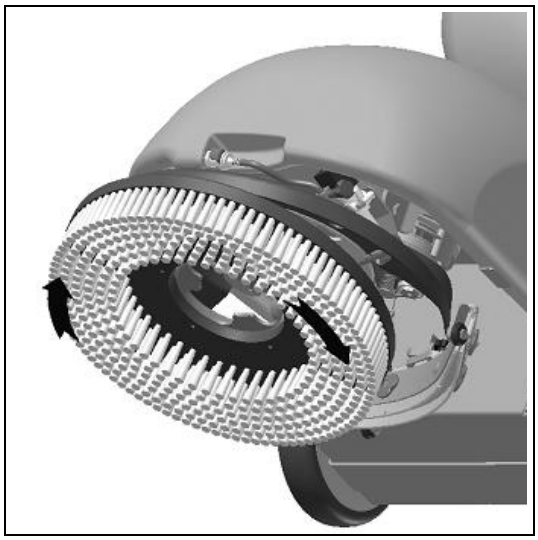

ПЕРИОДИЧЕСКОЕ ТЕХОБСЛУЖИВАНИЕ

1. ЧИСТКА ТРУБЫ ДЕРЖАТЕЛЯ СКРЕБКОВ

Периодически или в случае недостаточного всасывания проверяйте, чтобы труба держателя скребков не была засорена. Чтобы её очистить, выполните следующее:

1. Снимите трубу с муфты на держателе скребков.
2. Снимите другой конец с бака для сбора грязной воды.
3. Промойте трубу изнутри струёй воды, направляя её с той стороны, которой она вставляется в бак.
4. Установите трубу на место.

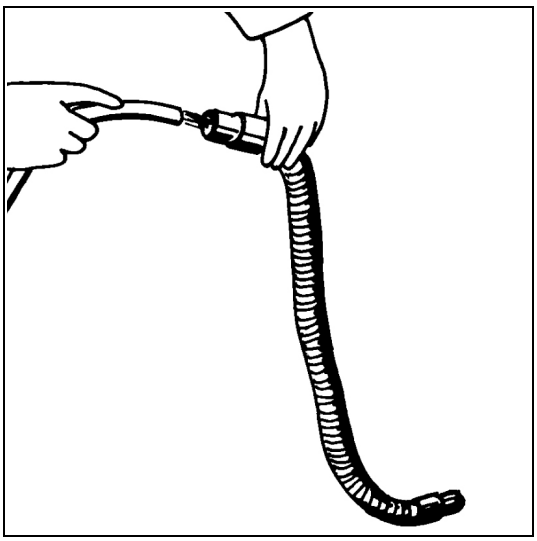

ВНИМАНИЕ: Не мойте трубу, которая соединяет аспиратор с заглушкой всасывания.

2. ОЧИСТКА ФИЛЬТРА И БАКА ДЕЛЯ МОЮЩЕГО РАСТВОРА

1. Открутите пробку на баке для моющего раствора
2. Снимите фильтр и очистите его
3. Установите не место фильтр и пробку.

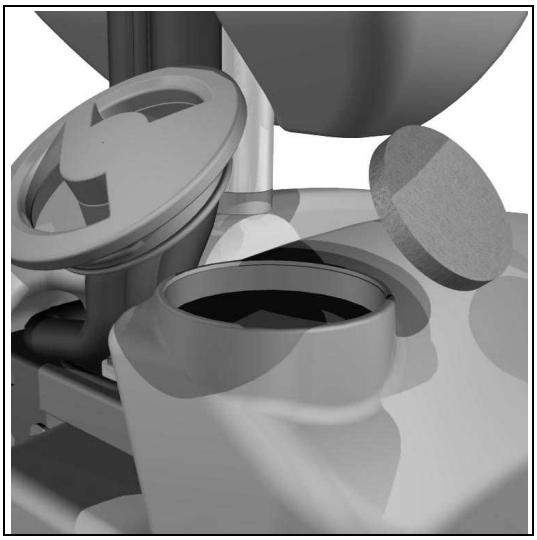

ВНИМАНИЕ: Эта операция должна выполняться, используя перчатки, которые защищают руки от контакта с опасными растворами.
ВНИМАНИЕ: Отсоедините быстроразъёмное соединение перед тем как снять бак для моющего раствора (см. рис. 18).

ПРОВЕРКА РАБОТЫ

1. БЕЗОПАСНОСТЬ ЭЛЕКТРОСИСТЕМЫ

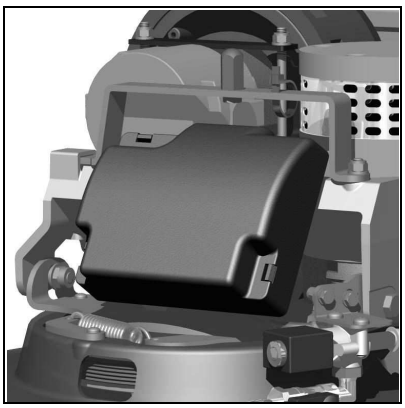

Машина оснащена самовосстанавливающимися плавкими предохранителями, расположенными в электросистеме (под баком для моющего раствора), которые прерывают подачу тока питания двигателю щёток и двигателю всасывания, если машина превышает допустимую нагрузку. Для подачи тока необходимо выключить машину и подождать охлаждения плавких предохранителей (примерно 40 секунд). Если выключатель прерывает ток несколько раз подряд, необходимо обратиться в сервисный центр компании **FIMAP**.

2. НА ЩЁТКАХ НЕДОСТАТОЧНО ВОДЫ

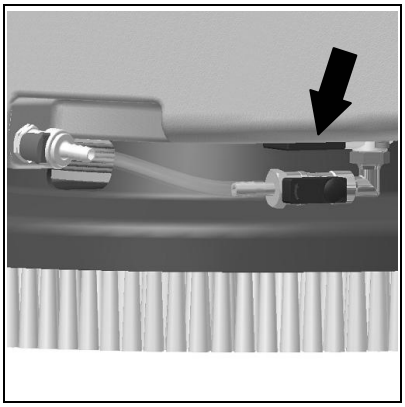

1. Проверить, чтобы фильтр бака для моющего раствора был чистым
2. Проверить, чтобы выключатель электроклапана был включён
3. проверить, чтобы быстроразъёмное соединение было вставлено правильно
4. проверить регулировочный винт крана для выхода воды

3. МАШИНА МОЕТ ПЛОХО

1. Проверить состояние износа щёток и, если требуется, заменить их; щётки должны быть заменены, когда длина щетины становится около 15мм.

4. ДЕРЖАТЕЛЬ СКРЕБКОВ ВЫТИРАЕТ ПЛОХО

1. Убедиться, что резиновые скребки чистые
2. Убедиться, что трубы всасывания вставлены правильно в свои гнёзда на держателе скребков
3. Убедитесь, что распределительное устройство чистое
4. Замените резиновые части, если они изношены

5. ЧРЕЗМЕРНОЕ ОБРАЗОВАНИЕ ПЕНЫ

Проверьте, что используется моющее средство со слабым пенообразованием. Если требуется, добавьте минимальное количество противопенной жидкости в бак для сбора грязной воды.
Следует помнить, что наибольшее образование пены происходит, если пол не очень грязный, поэтому в таком случае следует разбавить моющее средство ещё больше.

ВЫБОР И ИСПОЛЬЗОВАНИЕ ЩЁТОК

ЩЁТКА ИЗ ПОЛИПРОПИЛЕНА (PPL)
Используется на всех типах пола и имеет хорошую сопротивляемость износу и горячей воде (не выше 60 градусов). Полипропилен не гигроскопичен, поэтому сохраняет свои характеристики даже при работе на мокром полу.

ДИСК ТЯНУЩЕГО ДЕЙСТВИЯ
Диск тянущего действия рекомендуется для мойки гладких поверхностей.
Существует два типа дисков тянущего действия типа CENTER LOCK, оснащённых центральной системой блокировки с защёлкой из пластика, которые позволяют вставить точно по центру абразивные диски и держать их прицепленными без риска отцепления:

1. оснащён рядом анкерных наконечников, которые позволяют удерживать или тянуть абразивный диск во время работы.
2. оснащён пучками щетины, которые позволяют удерживать и тянуть абразивный диск во время работы.

ТАБЛИЦА ДЛЯ ВЫБОРА ЩЁТОК

Машина	Кол-во щёток	Код	Тип щетины	Ø Щетина	Ø Щётка	Примечание
GENIE	1	421701 422213 422001	PPL Тянущий диск – анкерные приспособления Тянущий диск – щетина	0.6 0.9	355 355 355	

ЗАЯВЛЕНИЕ О СООТВЕТСТВИИ СТАНДАРТАМ CE

Нижеподписавшаяся компания:

COMAC S.p.A.

Via Ca' Nova Zampieri n.5

37057 San Giovanni Lupatoto (VR)

заявляет под свою исключительную ответственность, что изделие

ПОЛОМОЕЧНАЯ МАШИНА С СУШКОЙ мод. VISPA 35 B

соответствует требованиям, предусмотренным нормами:

- 98/37/CEE: Директива по машиностроению.
- 73/23/CEE: Директива о низком напряжении с последующими изменениями 93/68/CEE.
- 2004/108/EC: Директива по электромагнитной совместимости с последующими изменениями.

Кроме того, отвечает следующим стандартам:

- EN 60335-1: Безопасность бытовых и аналогичных электрических приборов - Безопасность. Часть 1: Общие положения.
- EN 60335-2-72: Безопасность бытовых и аналогичных электрических приборов. Часть 2: Специальные нормы для автоматических машин для обработки полов промышленных и общественных зданий.
- EN 60335-2-29: Безопасность бытовых и аналогичных электрических приборов. Часть 2: Специальные нормы для зарядных устройств.
- EN 12100-1: Безопасность оборудования - Основные понятия, общие принципы проектирования – Часть 1: Основная терминология и методология.
- EN 12100-2: Безопасность оборудования - Основные понятия, общие принципы проектирования – Часть 2: Технические принципы.
- EN 55014-1: Электромагнитная совместимость - Требования для электробытовых приборов, электрических инструментов и подобной аппаратуры. Часть 1: Эмиссия -Стандарт на семейство изделий.
- EN 55014-2: Электромагнитная совместимость - Требования для электробытовых приборов, электрических инструментов и подобной аппаратуры. Часть 2: Иммунитет - Стандарт на семейство изделий.
- EN 55022: Приборы для информационной технологии– Характеристики радиопомех – Пределы и методы измерений.
- EN 61000-6-2: Электромагнитная совместимость (ЭМС) – Часть 6-2: Общие стандарты – Иммунитет для промышленных помещений.
- EN 61000-6-3: Электромагнитная совместимость (ЭМС) – Часть 6-3: Общие стандарты – Эмиссия для жилых домов, торговых помещений и зданий лёгкой промышленности.
- EN 61000-3-2: Электромагнитная совместимость (ЭМС) – Часть 3-2: Ограничения – Ограничение эмиссии гармонических составляющих тока (Оборудование с входным током ≤ 16 A на фазу).
- EN 61000-3-3: Электромагнитная совместимость (ЭМС) – Часть 3-3: Ограничения – Ограничение флуктуации и мерцания напряжения в системах питания низкого напряжения для оборудования с номинальным током ≤ 16 A.
- EN 50366: Бытовые и аналогичные приборы – Электромагнитные поля – Методы для оценки и измерений.

San Giovanni Lupatoto, 05/02/2007

COMAC S.p.A.
Законный представитель
Джанкарло Руффо

COMAC spa
Via Cà Nova Zampieri,5 – 37057 San Giovanni Lupatoto – Verona – ITALY
Tel. +39 045 8774222 – Fax +39 045 8750303 – E-mail: com@comac.it o info@comac.it - www.comac.it